Flush-comp

Sistema elettronico per orinatoio da esterno

Flush-comp 1 BT

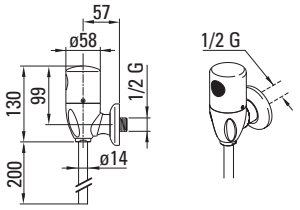

Tabella riassuntiva:

Codice	Colore	Circuito
78806	**Cromo**	**LT16**
78826	**Cromo**	**LT3**

Flush-comp1 BT NV 12

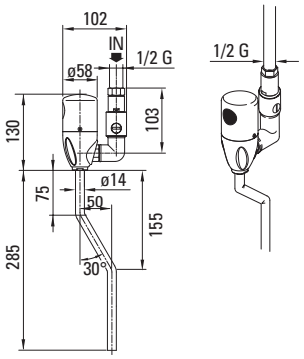

Tabella riassuntiva:

Codice	Colore	Circuito
79006	**Cromo**	**LT16**
79026	**Cromo**	**LT3**

Flush-comp 1 BT NV 34

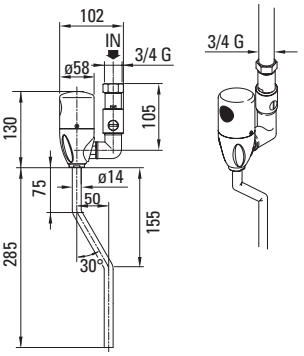

Tabella riassuntiva:

Codice	Colore	Circuito
79406	**Cromo**	**LT16**
79426	**Cromo**	**LT3**

Flush-comp 1 BT NV 10

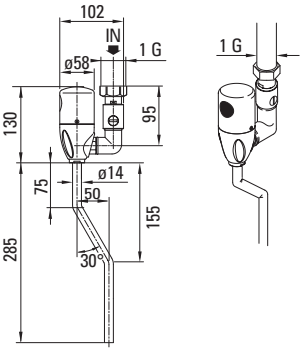

Tabella riassuntiva:

Codice	Colore	Circuito
77806	**Cromo**	**LT16**
77826	**Cromo**	**LT3**

Modello: **Flush-comp 1 BT**

2 x 1.5V

Alimentazione: **3Vdc (2 pile alcaline da 1,5 V - Size AA)**
Durata delle pile: **4 anni a 200 azionamenti al giorno**

Caratteristiche tecniche:

- Comando elettronico all-in-one per orinatoio singolo su ceramica
- Sensori a fotocellula "DMP Infrared System", con protezione antigraffio ed anticalcare
- La fuoriuscita dell'acqua avviene a seconda del modello di circuito installato:
  - **LT16** inizia al momento dell'avvicinamento della persona nel raggio d'azione dei sensori e si arresta 10 sec. dopo l'allontanamento
  - **LT3** inizia all'allontanamento della persona dopo 2 secondi e continua, per un tempo regolabile da 4 a 16 secondi circa
- Circuito elettronico completamente resinato e dotato di microchip programmato tramite software "DMP Sensor-tech"
- Corpo e cappuccio in ottone cromato con viti antivandalo
- Rubinetto d'arresto con filtro a maglie 0,2 mm in acciaio inox e regolatore di quantità acqua incorporato
- Pile incorporate in un box portapile a tenuta stagna
- Led di segnalazione delle pile scariche: il led lampeggia a doppia intermittenza ogni 6 secondi
- Circuito elettronico: 3 V
- Elettrovalvola: 3 V (con filtro interno)
- Parti elettriche con protezione IP65
- Raggio d'azione dei sensori: 10 - 60 cm
- Circuito elettronico realizzato a norma CEI EN 55014-1/-2
- Pressione acqua: 0,4 - 10 bar
- Attacchi idrici: 1/2 G
- Peso: 1,300 Kg (imballo finito)

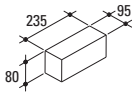

0,0017m³

Modello: **Flush-comp 1 BT NV 12**

- Come sopra, con attacco idrico da 1/2G proveniente dall'alto
- Peso: 1,650 Kg

Modello: **Flush-comp 1 BT NV 34**

- Come sopra, con attacco idrico da 3/4G proveniente dall'alto
- Peso: 1,670 Kg

Modello: **Flush-comp 1 BT NV 10**

- Come sopra, con attacco idrico da 1G proveniente dall'alto
- Peso: 1,700 Kg

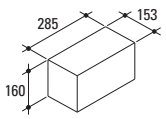

0,0069m³