Hello

Rubinetto elettronico DUAL SENSOR per lavello da cucina

BREVETTATO

HELLO 100 BT

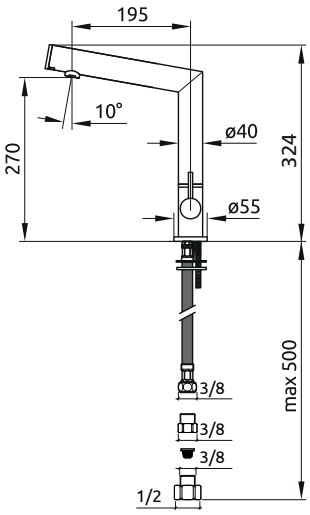

Tabella riassuntiva:

Codice	Colore
86706	**Cromo**
86703	**Cromo - Bianco**
86799	**Cromo - Nero**
86708	**Satinato**
86723	**Antracite**
86712	**Bronzo**
86701	**Beige caldo**
86728	**Cioccolato**
86709	**Giallo solare**
86702	**Arancio sicilia**
86710	**Rosso fiamma**
86729	**Rosso porpora**
86730	**Viola intenso**
86725	**Blue orizzonte**
86705	**Verde lime**

HELLO 200 BT

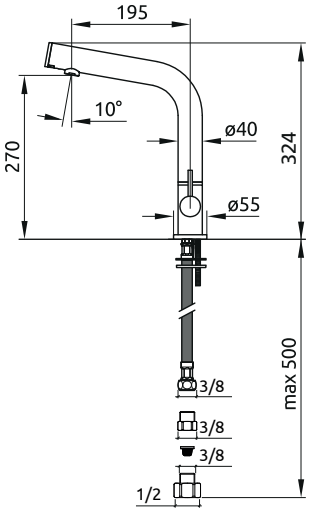

Tabella riassuntiva:

Codice	Colore
86806	**Cromo**
86803	**Cromo - Bianco**
86899	**Cromo - Nero**
86808	**Satinato**
86823	**Antracite**
86812	**Bronzo**
86801	**Beige caldo**
86828	**Cioccolato**
86809	**Giallo solare**
86802	**Arancio sicilia**
86810	**Rosso fiamma**
86829	**Rosso porpora**
86830	**Viola intenso**
86825	**Blue orizzonte**
86805	**Verde lime**

Modello: **HELLO BT**

Alimentazione: **3 V dc (2 pile alcaline da 1,5 V - Size AA)**
Durata delle pile: **3 anni a 200 azionamenti al giorno**

ALKALINE +
ALKALINE +
2 x 1.5 V

Caratteristiche tecniche:

MIXER

- Rubinetto elettronico da lavello cucine dotato di sensori a fotocellula DMP INFRARED SYSTEM, con protezione antigraffio
- Doppi sensori (DUAL SENSOR): sensore VERTICALE (eco-flow) e sensore FRONTALE (on-off) per flusso continuo dell'acqua (max 3 minuti)
- Circuito elettronico completamente resinato e dotato di microchip programmato tramite software "DMP Sensor-tech"
- Sensore frontale in vetro bianco antigraffio
- Regolazione della temperatura dell'acqua tramite miscelatore a dischi ceramici
- Corpo in ottone cromato o verniciato (vernice alimentare)
- Canna girevole a 360°; due modelli con canna da 195 mm
- Dispositivo per funzionamento manuale d'emergenza
- Pile incorporate in un box portapile a tenuta stagna
- Dotato di un dispositivo anti-allagamento che interrompe l'uscita dell'acqua dopo un uso continuativo di 90 secondi
- Raccordi collegamenti idrici con filtri a maglie 0,2 mm in acciaio inox e valvole di non ritorno
- Led di segnalazione delle pile scariche: il led lampeggia a doppia intermittenza ogni 6 secondi
- Circuito elettronico: 3 V
- Circuito elettronico realizzato a norma CEI EN 55014-1/-2
- Elettrovalvola: 3 V (con doppio filtro interno)
- Raggio d'azione dei sensori: 5 - 25 cm
- Pressione acqua: 0,4 - 10 bar
- Attacchi idrici: 1/2 G
- Peso: 3,300 Kg
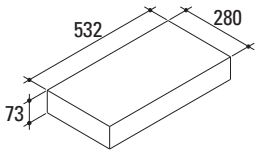
0,0109m³